Союз Советских Социалистических Республик

Комитет по делам изобретений и открытий при Совете Министров СССР

ОПИСАНИЕ ИЗОБРЕТЕНИЯ
К АВТОРСКОМУ СВИДЕТЕЛЬСТВУ

208360

Зависимое от авт. свидетельства № —

Заявлено 18.II.1964 (№ 883194/26-24)

с присоединением заявки № —

Приоритет —

Опубликовано 29.XII.1967. Бюллетень № 3

Дата опубликования описания 19.III.1968

Кл. 42m, 15
21a¹, 36/02

МПК G 06c
H 03k
УДК 621.373.44-525:681.1
(088.8)

Ф.Д. ЧИТ. ЗАЛА

Автор изобретения В. В. Васильев

Заявитель Государственный московский завод точных измерительных приборов

ПНЕВМОЧАСОВОЙ ГЕНЕРАТОР ИМПУЛЬСОВ

1

Известны генераторы пневматических импульсов, в которых использованы узлы часового механизма и механизм подзаводки.

Предложенное устройство отличается тем, что для получения стабильных по частоте колебаний, а также изменения этой частоты в зависимости от величины входных параметров, против пружины-волоска расположено сопло, а пневматический привод соединен с рычагом, на котором установлена ось собачки храпового колеса. Этот рычаг соединен через преобразователи входных параметров с двумя рычагами, связанными с пружиной-волоском, на оси которой установлен балансир.

Схема предложенного устройства представлена на чертеже.

На одной оси установлены балансир *1* и пружина-волосок *2*. Против пружины расположено сопло *3*, закрытие которого вызывает срабатывание пневмопривода *4*. Давление питания к соплу подается через постоянный дроссель *5*. Перемещение штока пневмопривода передается рычагу *6* и через преобразователи *7* и *8* к рычагам *9* и *10*.

Колебания рычага *6* сообщают системе энергию, необходимую для поддержания не-

2

затухающих колебаний. Частоту колебаний системы можно регулировать путем изменения длины волоска, что производится перемещением относительно рычага *6* рычагов *9* и *10*, на которые воздействуют преобразователи *7* и *8*.

На оси *11* установлена собачка *12*, с помощью которой осуществляется импульсное перемещение храпового колеса *13*, служащего выходным элементом системы.

Предмет изобретения

Пневмочасовой генератор импульсов, содержащий узел «сопло—заслонка», инерционно-колебательную систему и храповую передачу, *отличающийся* тем, что, с целью получения стабильных по частоте колебаний, а также изменения этой частоты в зависимости от величины двух входных сигналов, в качестве заслонки применено упругое звено инерционно-колебательной системы, сопло соединено с камерой пневмопривода, шток которого связан с рычагом, на котором установлена собачка храпового колеса, а рычаг соединен через пневмомеханические преобразователи с двумя рычагами, связанными с упругим элементом и балансиром.

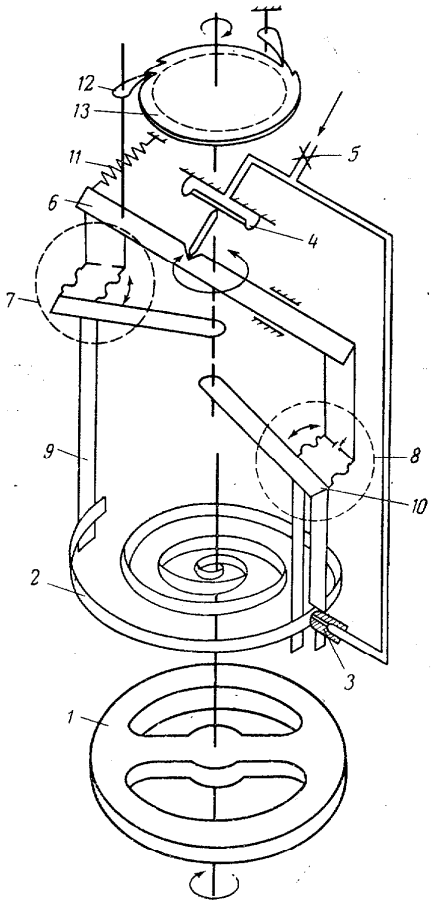

Составитель **Н. Д. Ланин**

Редактор **Н. О. Громов** Техред **А. А. Камышникова** Корректоры: **А. А. Березуева** и **Л. В. Наделяева**

Заказ 190/18 Тираж 530 Подписное

ЦНИИПИ Комитета по делам изобретений и открытий при Совете Министров СССР
Москва, Центр, пр. Серова, д. 4

Типография, пр. Сапунова, 2